落地式支架
安装说明书

负载范围：0.5KG～4KG

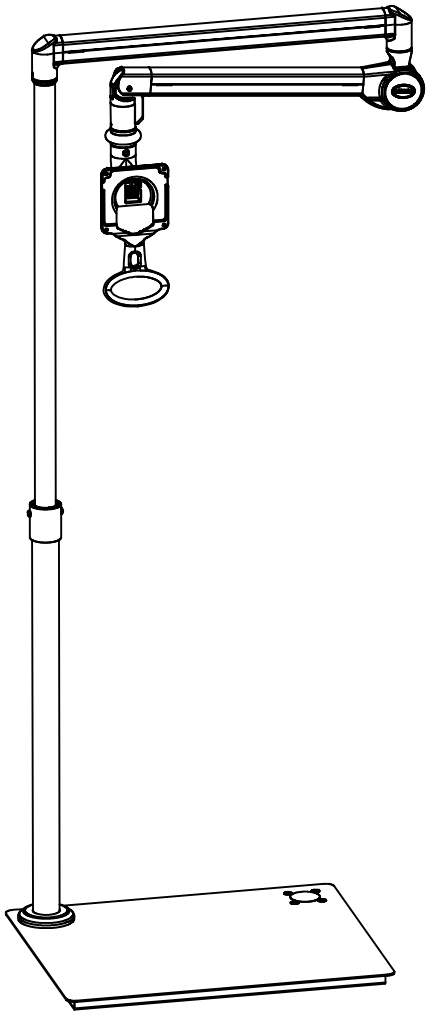

安装提示：

1. 安装前请确认终端重量是否在负载范围内。
2. 安装此支架前，请确认终端背面安装孔是否为100*100mm或75*75mm。

零配件清单

1 活动臂组

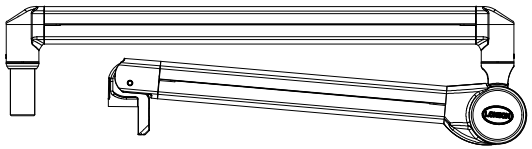

2 头部组

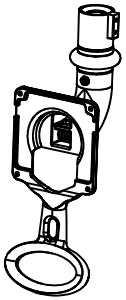

3 立柱组

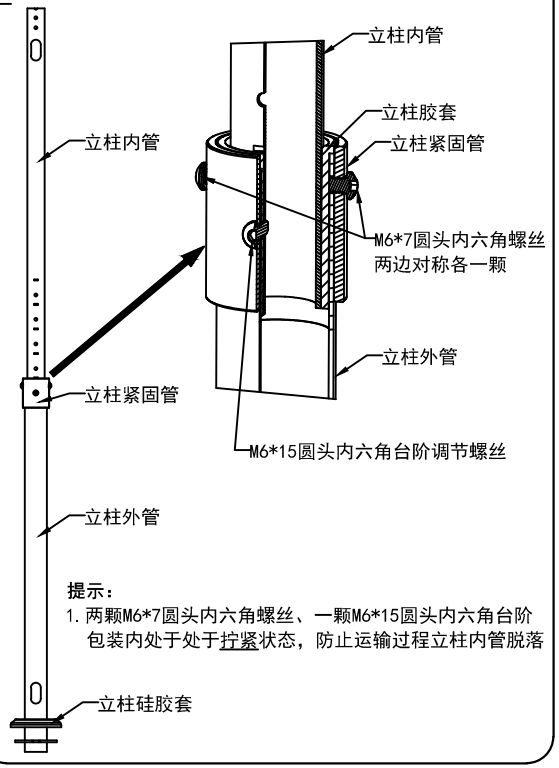

提示：

1. 两颗M6*7圆头内六角螺丝、一颗M6*15圆头内六角台阶包装内处于处于拧紧状态，防止运输过程立柱内管脱落

零配件清单

4 底板组

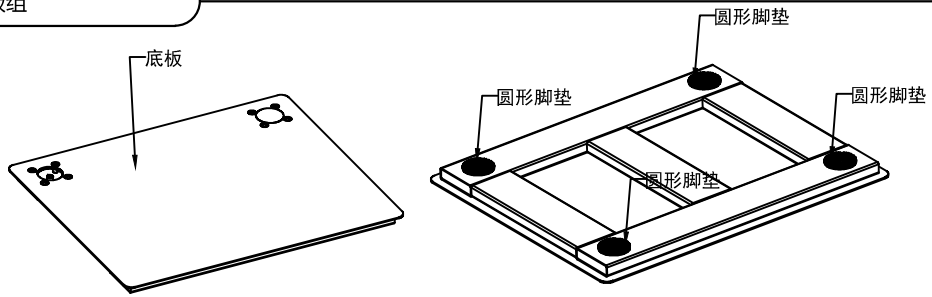

5 配件包

①	M6*20杯头内六角螺丝	4PCS
②	垫片	4PCS
③	塑胶孔塞	1PCS
④	出线孔胶圈	2PCS
⑤	M6*7圆头内六角螺丝	2PCS
⑥	M5*10平头内六角螺丝	2PCS
⑦	M5*6内六角平头螺丝	1PCS
⑧	头部连接件胶壳	1PCS
⑨	头部转动件盖板	1PCS
⑩	M4-L8内三角圆头螺丝	4PCS
⑪	对边2.5mm六角扳手	1PCS
⑫	对边3.0mm六角扳手	1PCS
⑬	对边4.0mm六角扳手	1PCS
⑭	对边5.0mm六角扳手	1PCS
⑮	S2内三角扳手	1PCS
⑯	扁头螺丝刀（此配件按订单数量的1%配送）	
⑰	T型内六角套筒S6(此配件按订单数量的1%配送)	

安装步骤图

1 底座安装01

1.如图，将立柱组与底板组进行组装，
用4颗M6*20杯头螺丝及4个垫片固定。
2.注意组装方向，“立柱内观出线孔方向A”与“立柱外管圆盘缺口方向B”与“底板孔位方向C”三者处于同一个方面安装。
3.然后将立柱硅胶套自由落下，将立柱外管圆盘遮盖住。
4.将两颗"M6*7内六角圆头螺丝"及一颗"M6*15内六角台阶调节螺丝"完全松退。

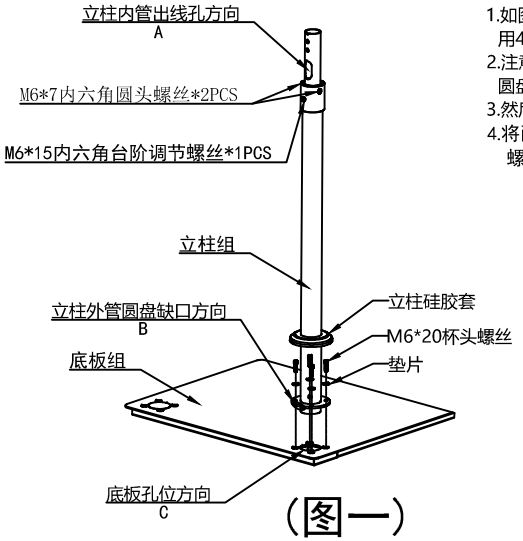

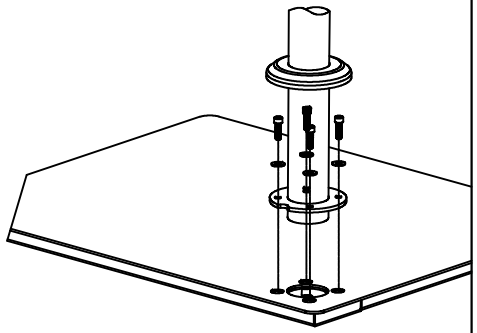

(图一)

2 立柱安装01

1. 如图二，将立柱内管及塑胶套一起向上拔出，再将立柱紧固套拔出。
2.如图三,将塑胶套移动至合适的孔位（高度如下图）

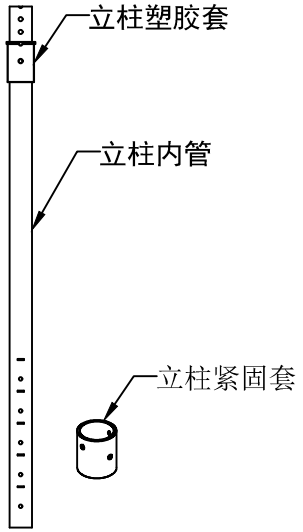

(图二)

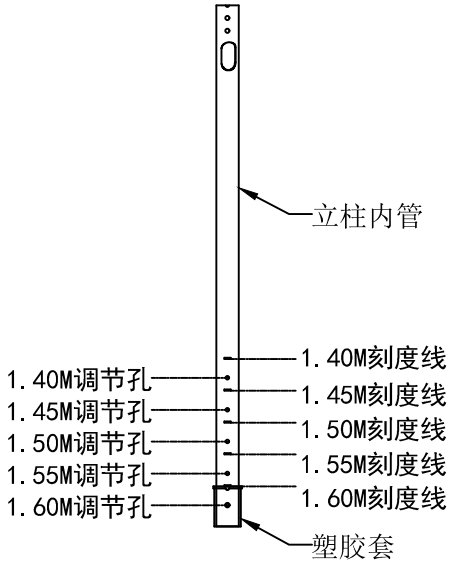

(图三)

安装步骤图

3 立柱安装02

1.如图四，将立柱内管及塑胶套一起插入立柱外管
注意定位凸点要与外观凹槽重合
2.将立柱紧固管套入，注意方向，孔边距短的一端向上。
3.将三个定位孔重合，如下图，使用M6*15内六角台阶调节螺丝拧紧
再将两个M6*7内六角圆头螺丝在两侧拧紧。
4.如图五，将两个出线孔胶圈套入

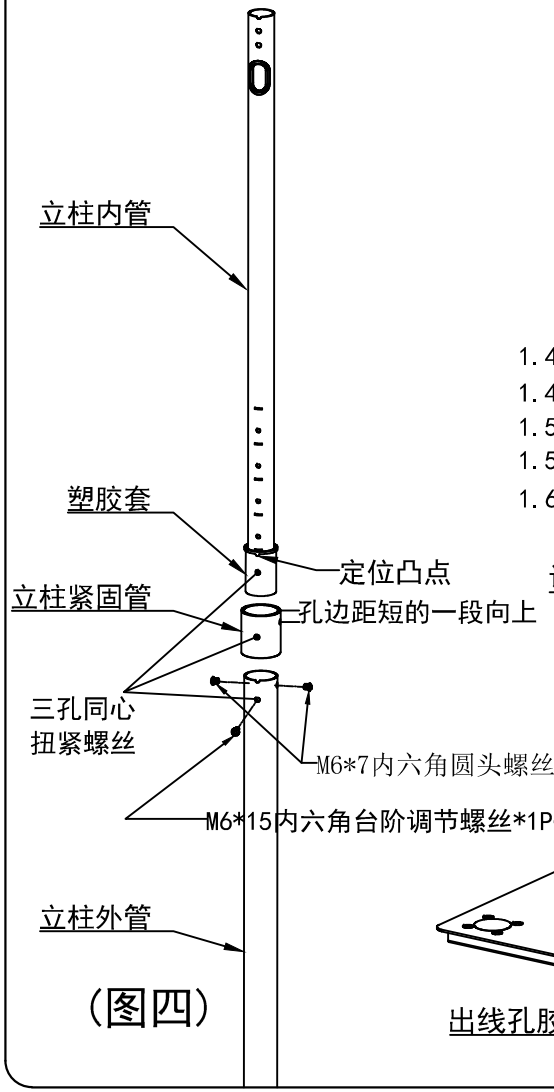

(图四)

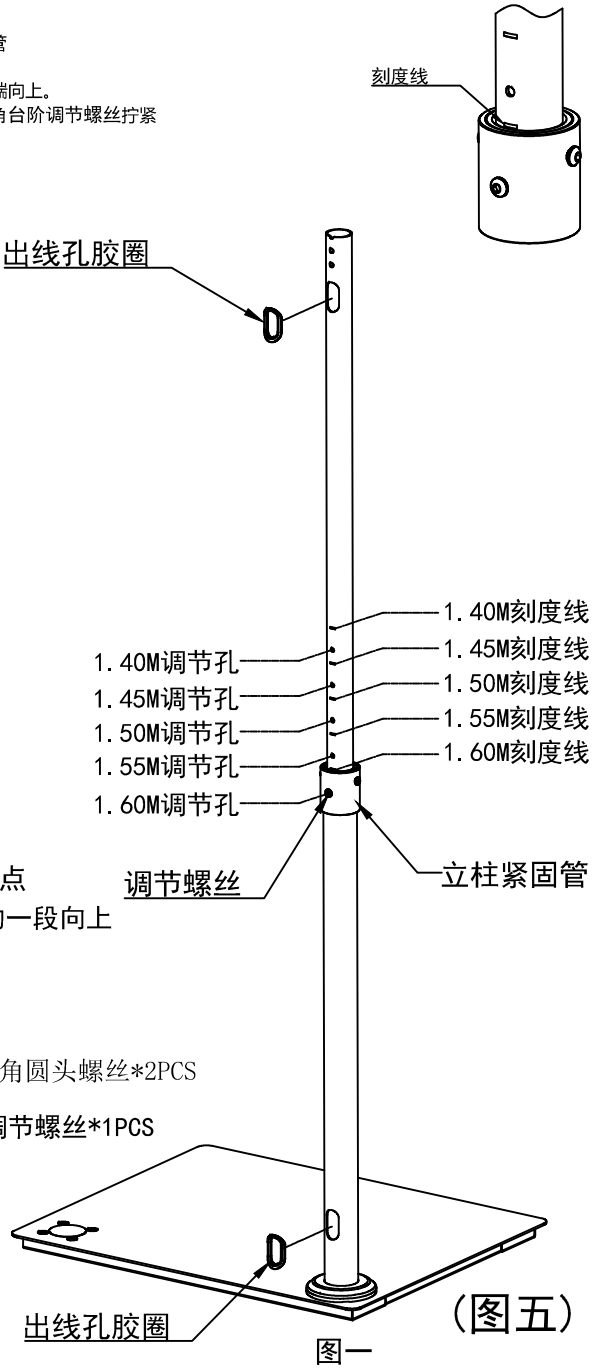

(图五)

图一

安装步骤图

4 活动臂组穿线 / 安装头部组件

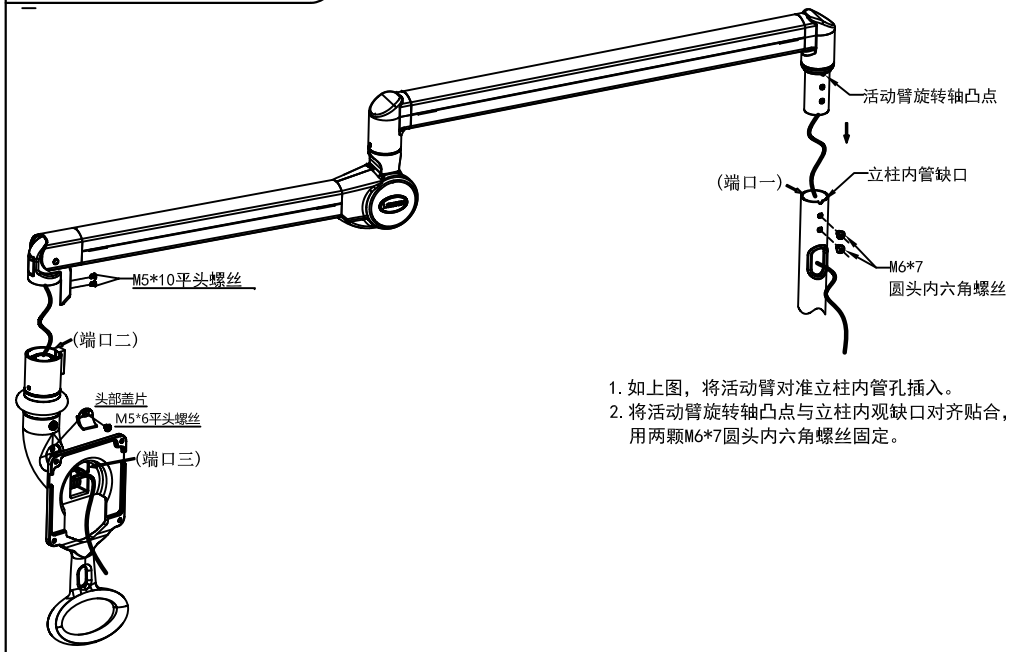

1. 如上图，将活动臂对准立柱内管孔插入。
2. 将活动臂旋转轴凸点与立柱内观缺口对齐贴合，用两颗M6*7圆头内六角螺丝固定。

头部组件

1. 将一端线材从（端口一）伸入，穿过“出线孔”（上管及下管各有一个任选其一即可），整理外露的线材长度，留出合适长度的线材以便安装。
2. 将另一端线材从（端口二）伸入，穿过（端口三）放于VESA四方板内侧，整理线材留出合适长度安装终端。
3. 使用两颗M5*10平头内六角螺丝将头部组件锁紧。
4. 整理已穿好的线材，保证线材两端预留安装长度。
5. 将头部盖片用M5*6螺丝紧固，如上图。
6. 将头部连接件胶壳推入对应槽中（如下图）
7. 安装完成后，检查一下活动臂的旋转功能及升降功能是否顺畅。

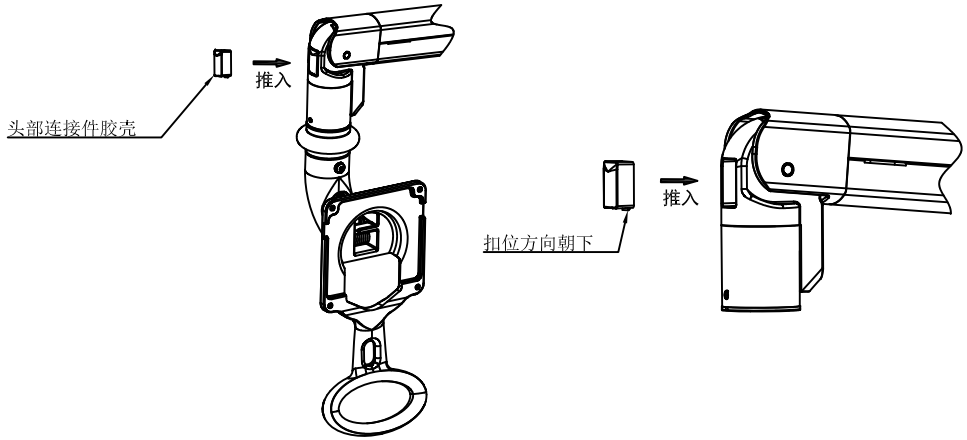

安装步骤图

5 安装终端

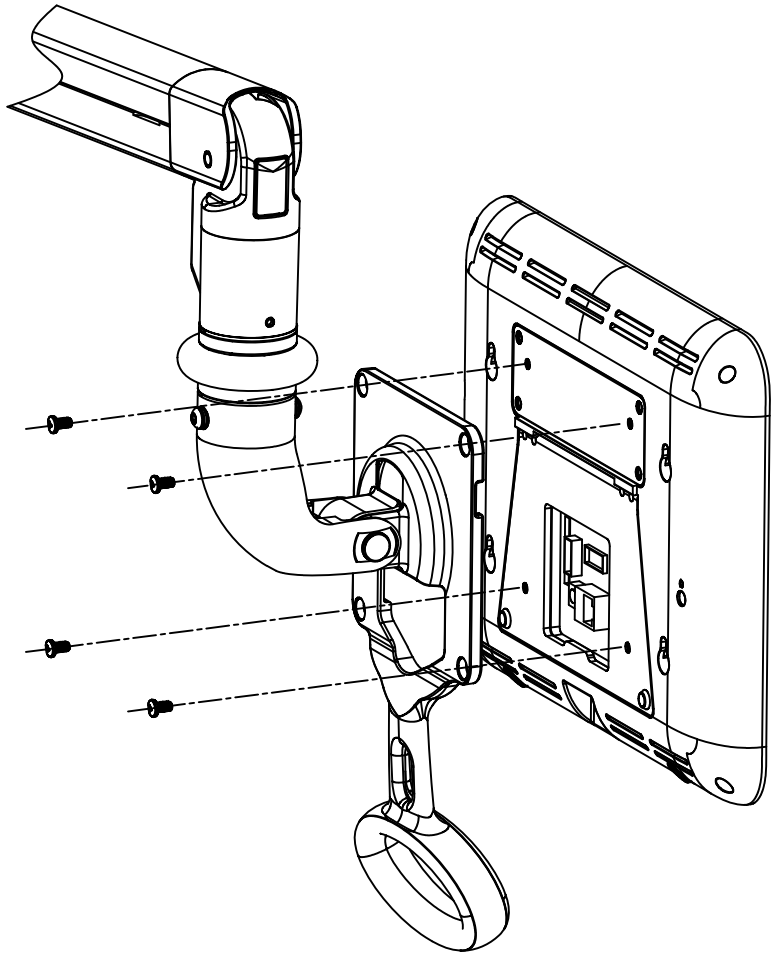

1. 安装此支架前，请确认终端背面安装孔是否为100*100mm或75*75mm。
2. 使用四颗内三角M4*8螺丝将终端拧紧固定。

功能展示

1 上横臂旋转演示

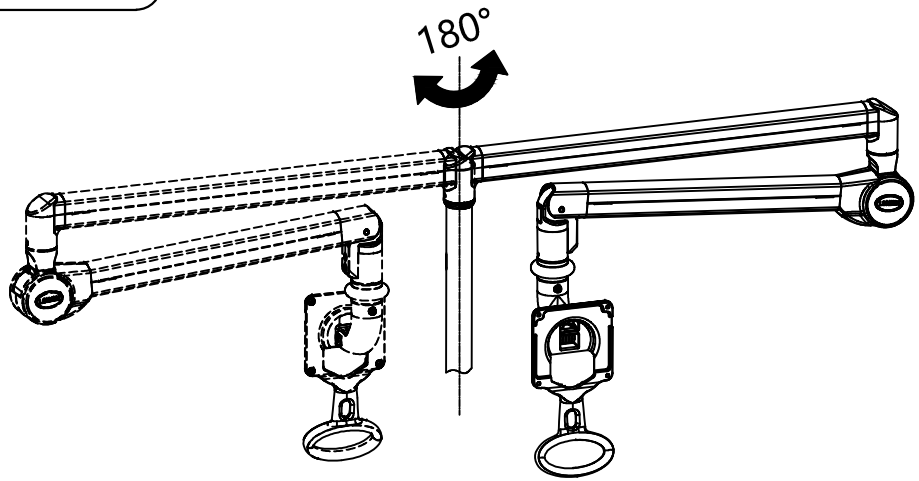

上横臂旋转范围：180°

2 头部VESA旋转演示

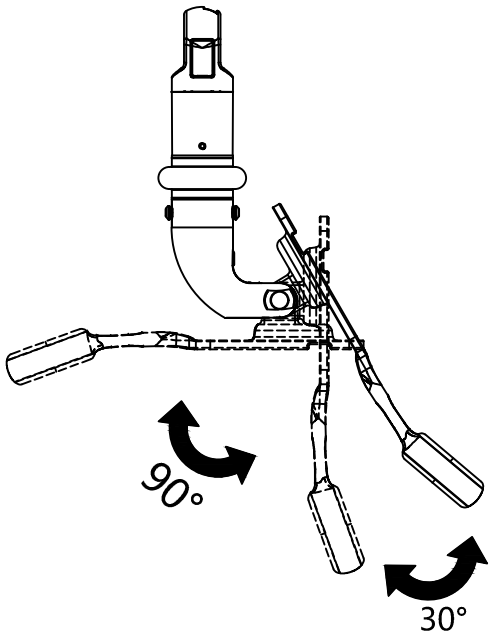

VESA把手倾仰角度：
→上仰30°
→下摆90°

功能展示

3 升降臂升降演示

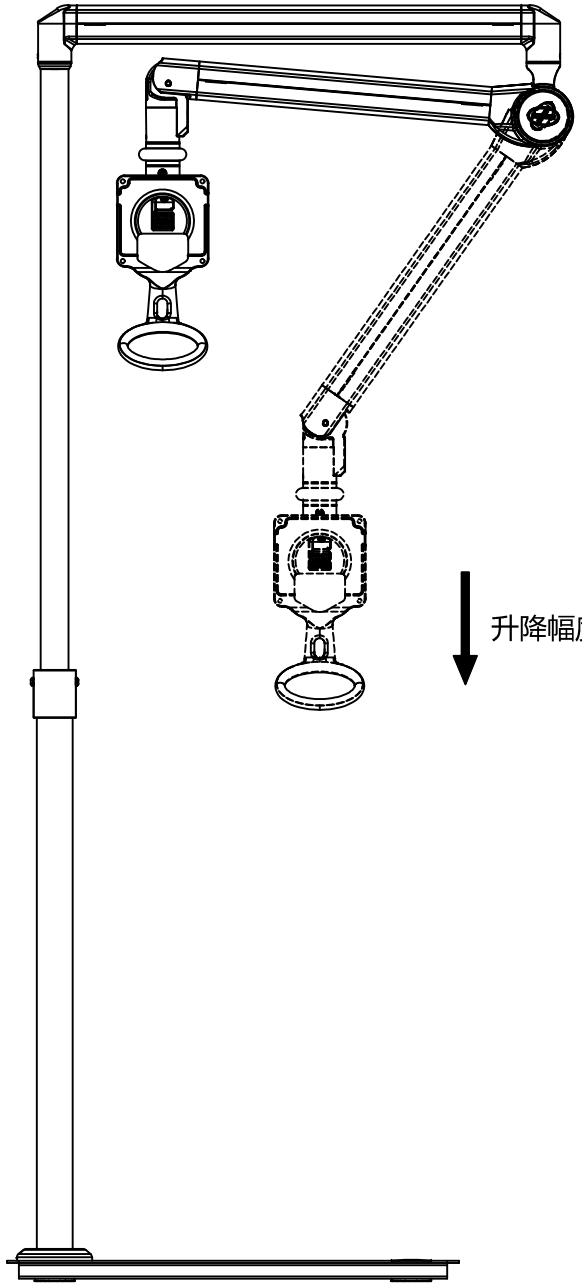

升降幅度：387mm

穿线步骤图

附：穿线步骤

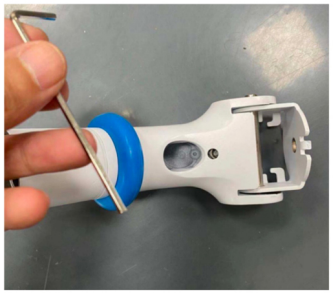

S2.5六角扳手

拧松内部一颗M4螺丝
（拧松一半，螺丝不用完全退出）

将底下椭圆塞块及螺丝取出

网线水晶头伸出

水晶头从底部椭圆孔拉出

水晶头反向穿入底部椭圆孔

水晶头从上端圆孔伸出

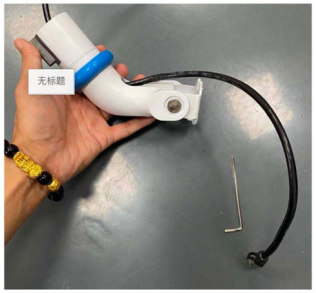

网线拉出合适距离

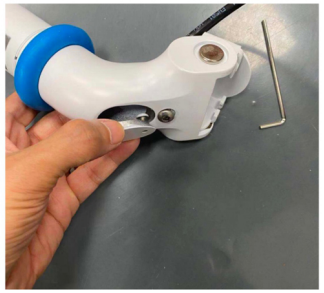

将椭圆塞块，如图所示扣回

用S2.5六角扳手将螺丝拧紧